Die Schalungstechniker.

Sicheres Arbeiten mit Deckenschalungen

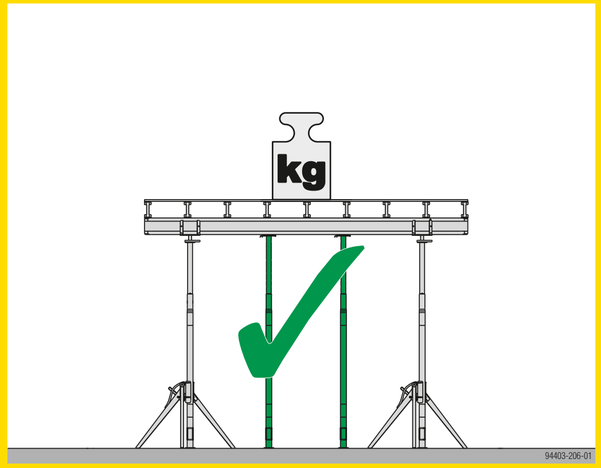

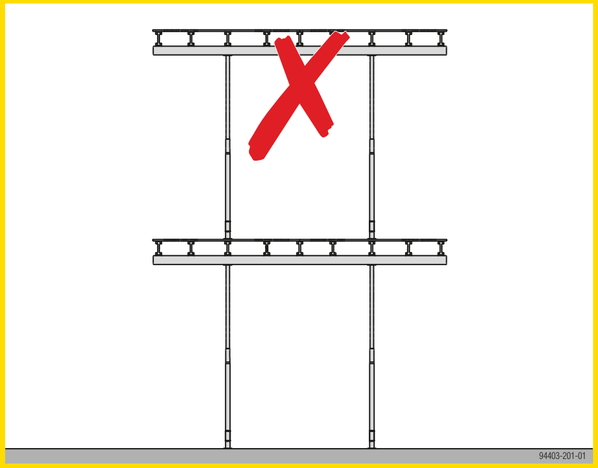

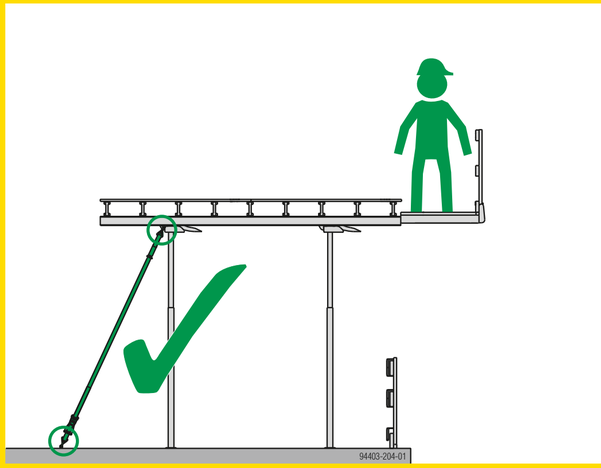

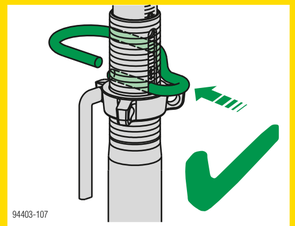

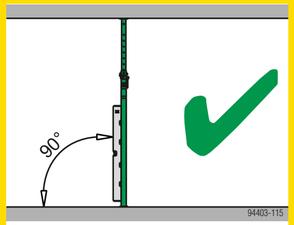

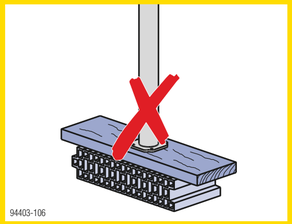

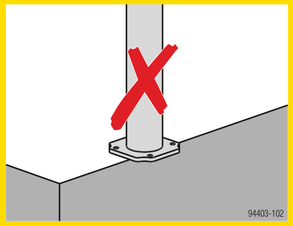

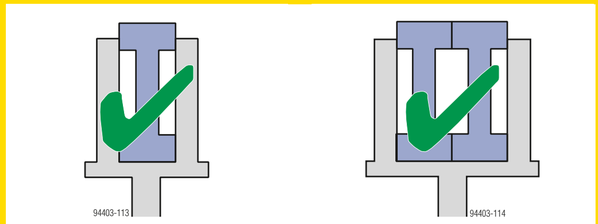

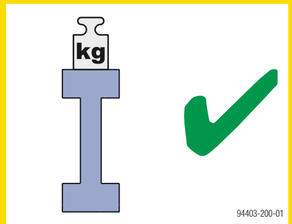

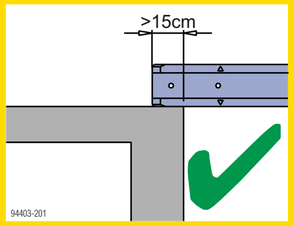

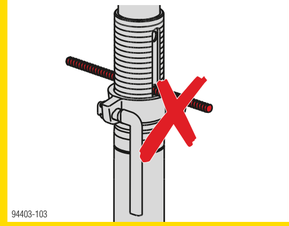

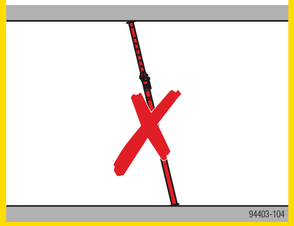

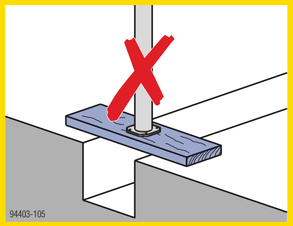

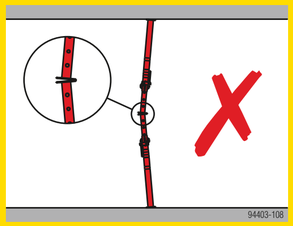

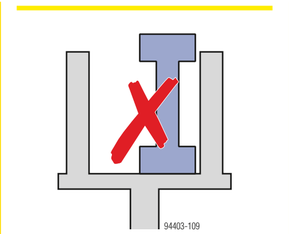

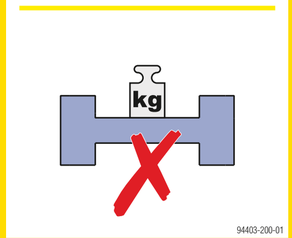

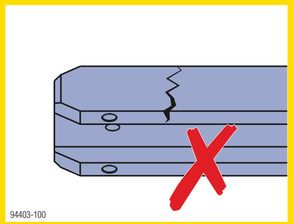

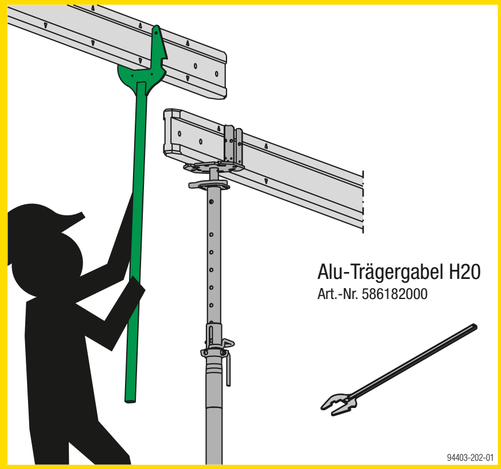

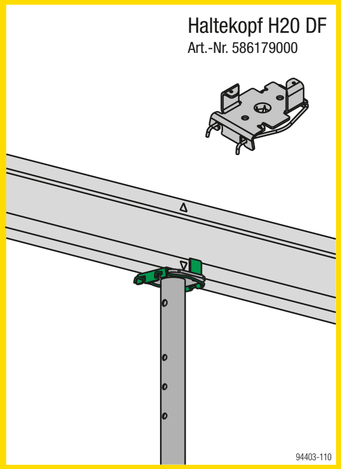

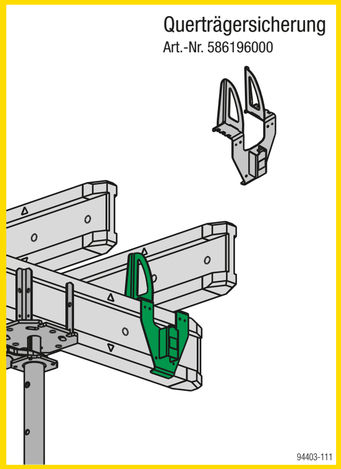

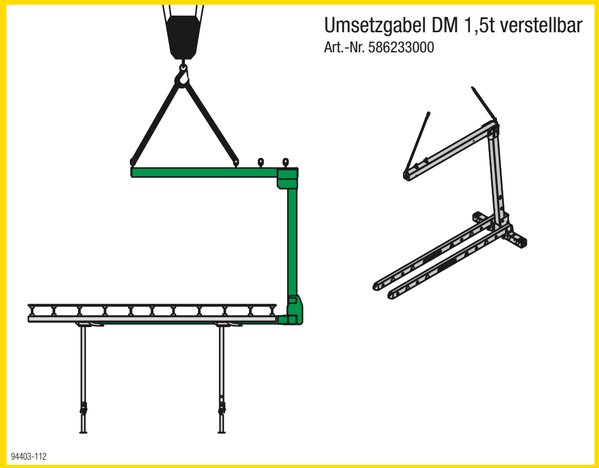

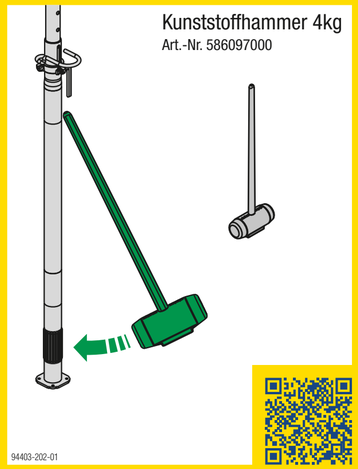

Dieses Poster ersetzt nicht die jeweilige System-Anwenderinformation! www.doka.com/downloadcenter

999440701 de - 09/2017