Die Schalungstechniker.

Sicheres Arbeiten mit Deckenschalungen

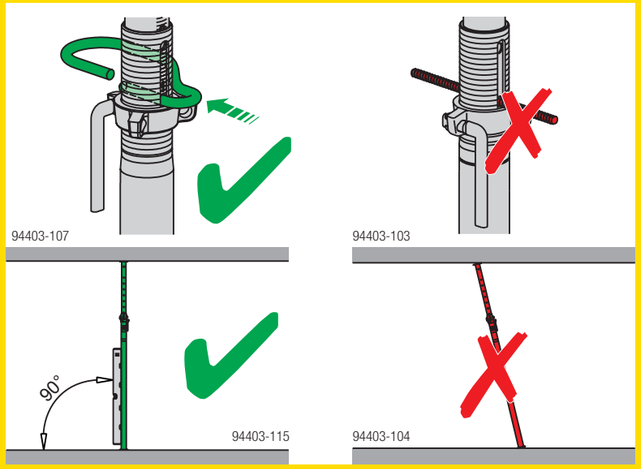

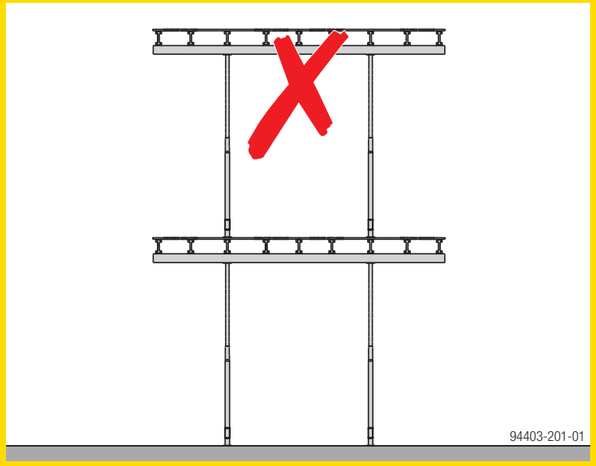

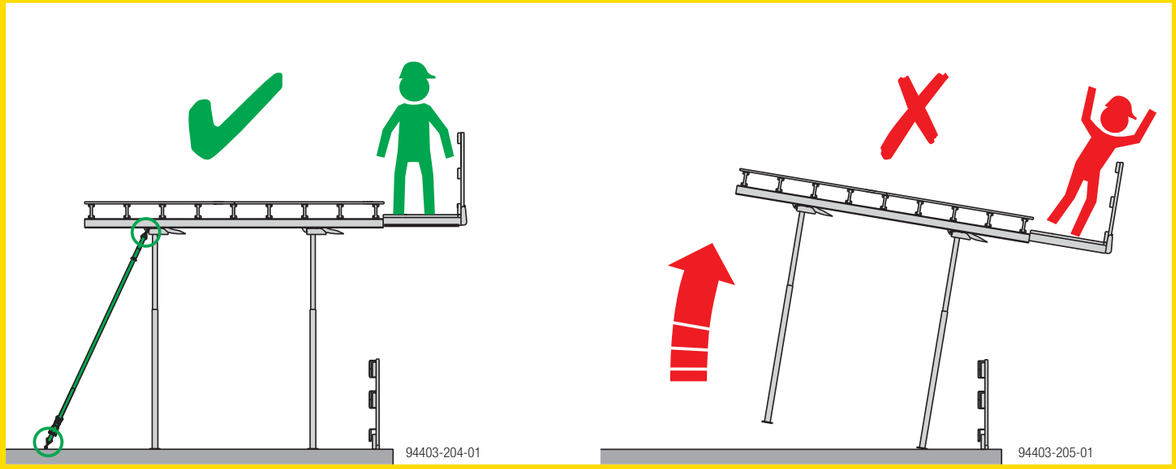

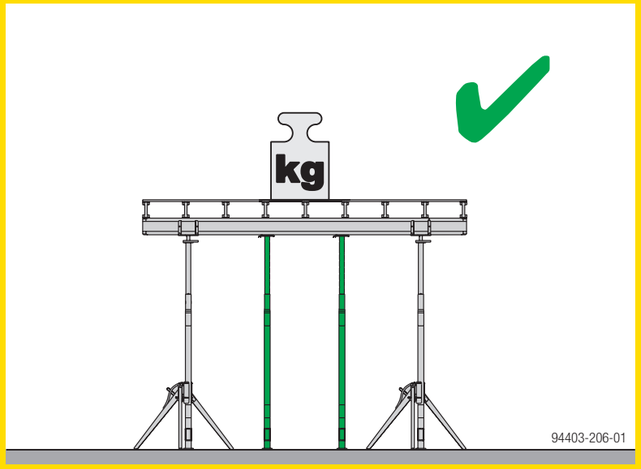

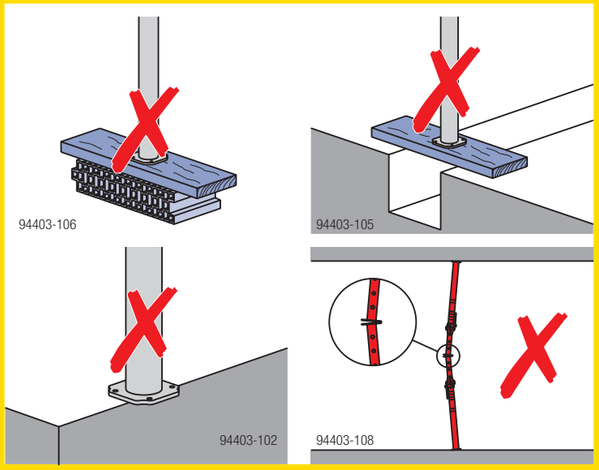

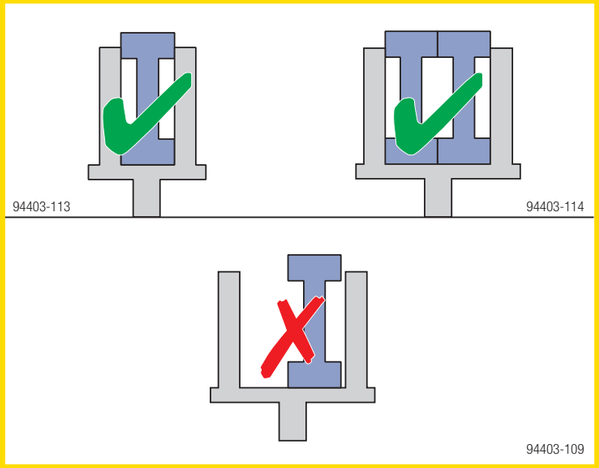

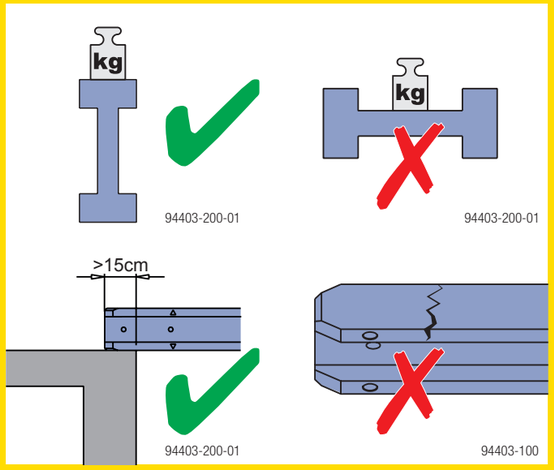

Einfache und sichere Anwendung

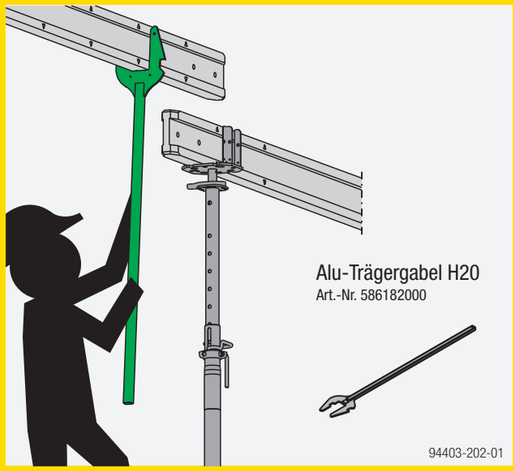

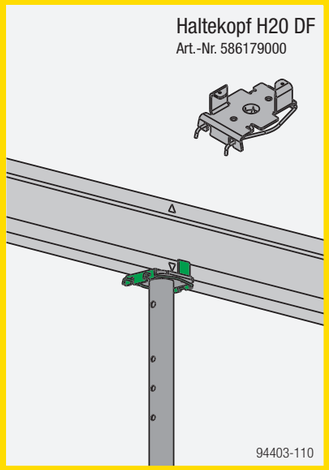

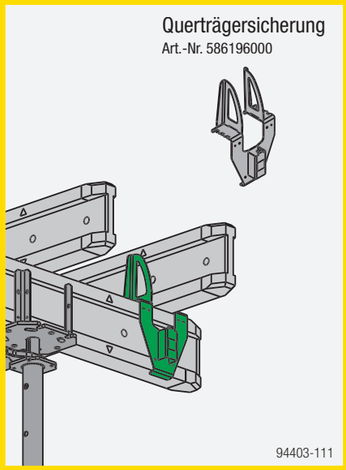

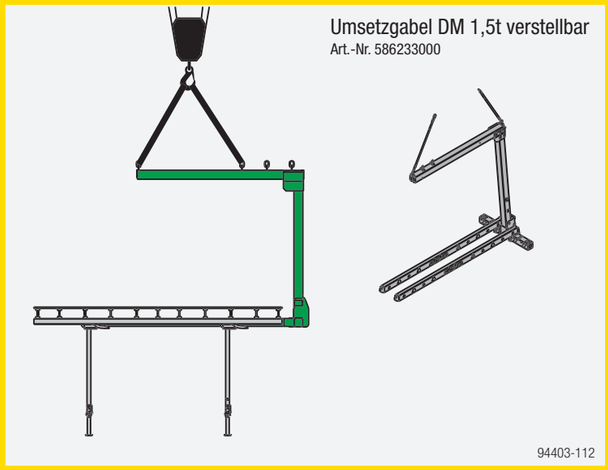

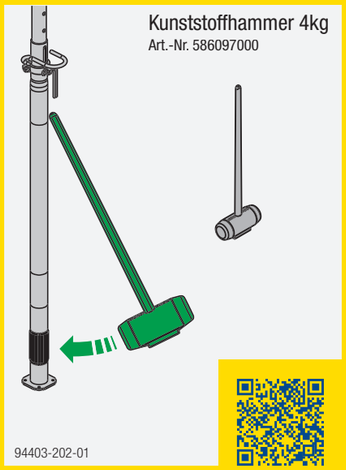

Dieses Poster ersetzt nicht die Anwenderinformation! www.doka.com/downloadcenter

999440301 de.AT - 06/2017